| General tolerances | | | | | | | | | | | |
|---|---|---|---|---|---|---|---|---|---|---|---|
| Welded Constructions (DIN EN ISO 13920-B) | | | | | | Machining (DIN 7168-m) | | | | | |
| 2 ~ 30 | 30 ~ 120 | 120 ~ 400 | 400 ~ 1000 | 1000 ~ 2000 | 2000 ~ 4000 | 0.5 ~ 3 | 3 ~ 6 | 6 ~ 30 | 30 ~ 120 | 120 ~ 140 | 400 ~ 1000 |
| ±1 | ±2 | ±2 | ±3 | ±4 | ±6 | ±0.1 | ±0.1 | ±0.2 | ±0.3 | ±0.5 | ±0.8 |

| 기호 MARK | 일자 DATE | 변 경 내 역 DETAIL OF REVISION(E.C ZONE) | 설계번호 E.C NO. | 설계 DGN | 검토 CHK | 승인 APP |
|---|---|---|---|---|---|---|
| 0 | - | - | | | | |
| 1 | - | - | | | | |
| 2 | - | - | | | | |

# KC070-R150-W175-EBST

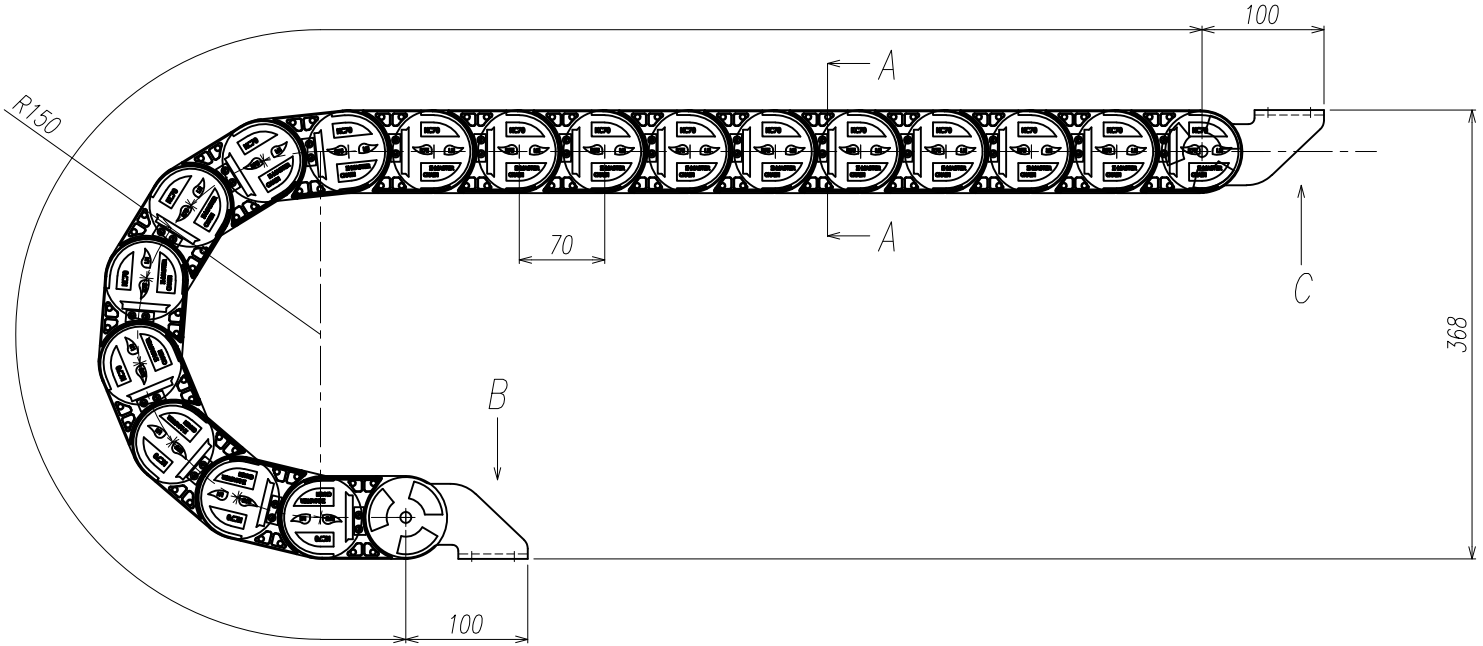


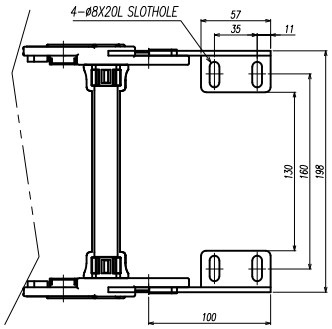


VIEW B
FIX BRACKET(S=1:1)

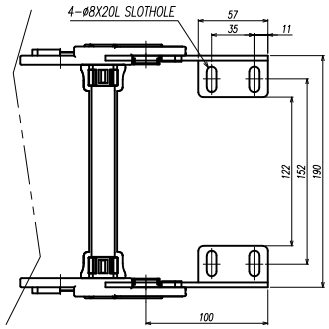


VIEW C
MOVE BRACKET(S=1:1)

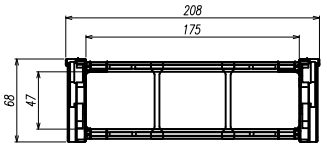


SECTION A-A (S=1:1)

| 도면 NO. | 품 명 DESCRIPTION | 치 수 SIZE | 재 질 MATERIAL | UNIT Q'TY (수량) | TOTAL | PERUNIT W.T (중량) | TOTAL | 비 고 REMARKS |
|---|---|---|---|---|---|---|---|---|
| CUSTOMER & YARD | | - | | | | | | |
| 승인 APP | N.H KIM '24.02.16 | 명 칭 TITLE | KC070-R150-W175-EBST | | | | | |
| 검도 CHK | | 도면번호 DWG NO. | - | | | SHEET 1 of 1 | | SIZE A3 |
| 설계 DGN | N.H KIM '24.02.16 | KBBE Co.,Ltd. | | | | | | SCALE N/S |
| 제도 DRW | T.I KIM '24.02.16 | | | | | | | 0 |

본 도면은 당사 재산으로서 허가없이 무단복사/배포 금지함. PROPERTY OF ISSUING ENTITY. CANNOT BE DISTRIBUTED OR REPRODUCED WITHOUT AUTHORIZATION.